v1.0

ТЕЛЕВИЗОР ЦВЕТНОГО ИЗОБРАЖЕНИЯ ЖИДКОКРИСТАЛЛИЧЕСКИЙ (LED)

(LED ЖК-телевизор со встроенным цифровым ТВ-тюнером и Wi-Fi)

YUNO

ULX-43UTCS3234
ULX-50UTCS3234
ULX-55UTCS3234

Приложение к руководству по эксплуатации

прочитайте внимательно перед эксплуатацией

ПРИЛОЖЕНИЕ К РУКОВОДСТВУ ПО ЭКСПЛУАТАЦИИ

Информация о сертификате соответствия _ _ _ _ _ 2
Схема сборки подставки _ _ _ _ _ _ _ _ _ _ _ _ _ _ _ 3
Общий вид панелей управления _ _ _ _ _ _ _ _ _ _ 4
Подключение к спутниковым ресиверам, цифровым телевизионным тюнерам и к цифровому устройству (игровая приставка, dvd -плеер и т.п.) _ _ _ _ _ _ _ 5
Подключение к персональному компьютеру и к усилителю _ 5
Подключение наушников и антенного кабеля _ _ _ 5
Технические характеристики_ _ _ _ _ _ _ _ _ _ _ _ _ 6

ИНФОРМАЦИЯ О СЕРТИФИКАТЕ СООТВЕТСТВИЯ

Товар сертифицирован.

При отсутствии копии нового сертификата в коробке спрашивайте копию у продавца.
Товар (прибор, изделие) соответствует требованиям:
ТР ТС 004/2011 «О безопасности низковольтного оборудования», утвержден Решением Комиссии Таможенного союза №768 от 16 августа 2011 года;
ТР ЕАЭС 037/2016 «Об ограничении применения опасных веществ в изделиях электротехники и радиоэлектроники», принят Решением Совета Евразийской экономической комиссии от 18 октября 2016 г. N 113;
ТР ТС 020/2011 «Электромагнитная совместимость технических средств», утвержден Решением Комиссии Таможенного союза №879 от 9 декабря 2011 года.

Полную информацию о сертификате соответствия вы можете получить у продавца, по телефону горячей линии или на сайте www.yuno.bbk.ru.

Для модели ULX-43UTCS3234

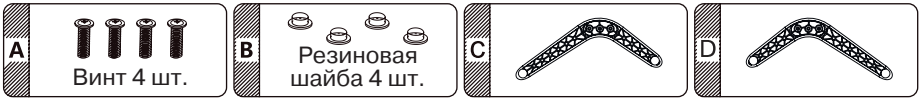

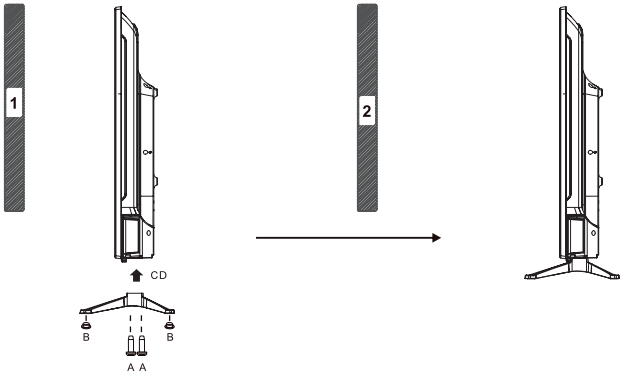

Для моделей ULX-50UTCS3234 и ULX-55UTCS3234

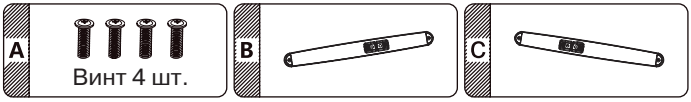

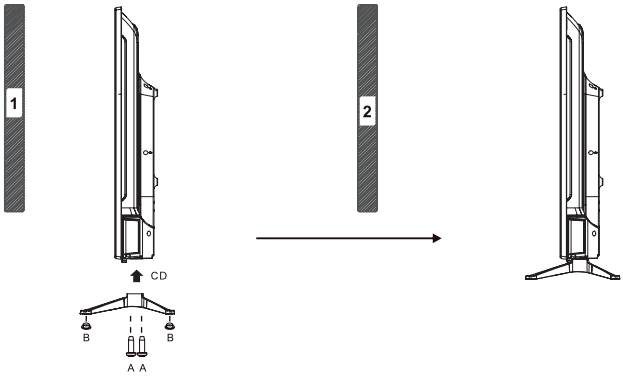

* Изображения являются схематичными и могут отличаться от реальных.

ОБЩИЙ ВИД ПАНЕЛЕЙ УПРАВЛЕНИЯ*

Для модели ULX-43UTCS3234

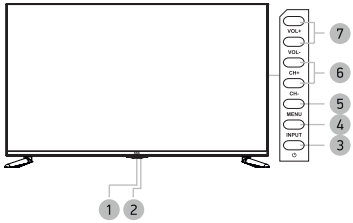

Для моделей ULX-50UTCS3234 и ULX-55UTCS3234

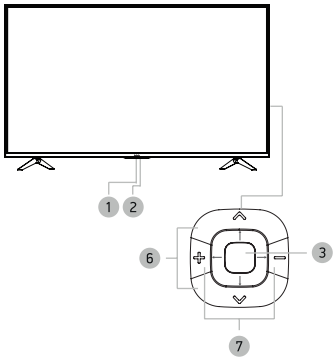

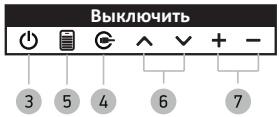

1 **Датчик инфракрасного излучения пульта ДУ**
2 **Индикатор питания**
3 **Клавиша ⏻**
Рабочий режим/режим ожидания.
4 **Клавиша выбора источника сигнала/ вход в выделенный параметр меню**
5 **Клавиша вызова основного меню телевизора**
6 **Клавиши CH+/-**
Переключение каналов.
7 **Клавиши VOL+/-**
Увеличение/уменьшение уровня громкости

ПРИМЕЧАНИЕ

Для моделей ULX-50UTCS3234 и ULX-55UTCS3234:
- Длительное нажатие клавиши ⏻ - включение/выключение питания; короткое нажатие - вызов графического меню клавиш управления.
- В графическом меню телевизора длинное нажатие центральной клавиши джойстика - подтверждение выбранного параметра; короткое нажатие - перемещение по меню.
- Клавиши джойстика ∧/∨/+/- служат для соответствующей навигации по графическому меню.

Для модели ULX-43UTCS3234

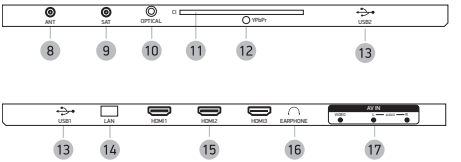

Для моделей ULX-50UTCS3234 и ULX-55UTCS3234

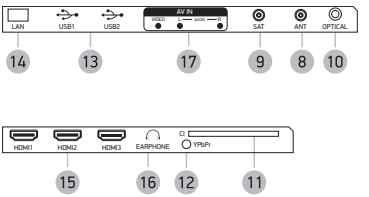

8 **Разъем для подключения TV-антенны**
9 **Разъем для подключения спутниковой антенны**
10 **OPTICAL AUDIO OUT**
Разъем оптического цифрового аудиовыхода
11 **CI-слот**
Предназначен для подключения модуля условного доступа.
12 **Разъем YPrPb**
Компонентный видеовход
13 **USB-порт**
14 **Разъем LAN**
15 **Разъемы HDMI**
Интерфейсы для передачи сигнала высокой четкости.
16 **Разъем ∩**
Разъем для подключения наушников
17 **Аудиовидеовход AV**

* На рисунках схематично изображены панели телевизоров соответствующих серий. Наличие или отсутствие разъемов зависит от комплектации ТВ.

ПОДКЛЮЧЕНИЕ К ВНЕШНИМ УСТРОЙСТВАМ (ИГРОВАЯ ПРИСТАВКА, DVD-ПЛЕЕР И Т.П.)

ВНИМАНИЕ!
- Перед подключением убедитесь, что все компоненты выключены.
- Внимательно прочитайте инструкцию по подключению.
- Производитель не гарантирует совместимость телевизора со всеми моделями внешних устройств

Метод A
Для подключения композитного видеосигнала и аудиосигнала используйте соответствующие кабели для подключения к разъему AV на нижней панели телевизора.
Метод B
Для просмотра видеосигнала высокого разрешения с внешнего устройства используйте разъем HDMI для подключения к телевизору.

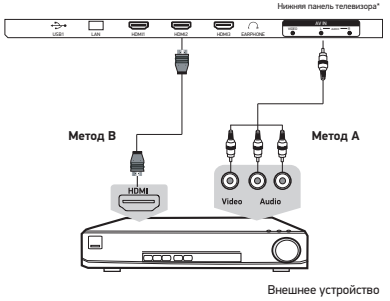

ПОДКЛЮЧЕНИЕ К ПЕРСОНАЛЬНОМУ КОМПЬЮТЕРУ И К УСИЛИТЕЛЮ

ВНИМАНИЕ!
- Перед подключением убедитесь, что все устройства выключены.

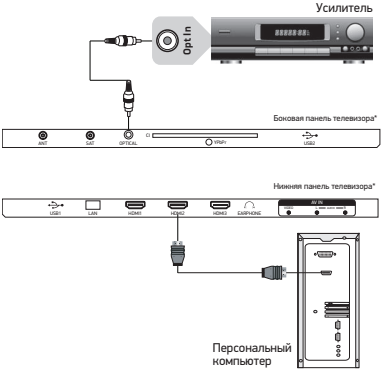

ПОДКЛЮЧЕНИЕ НАУШНИКОВ И АНТЕННОГО КАБЕЛЯ

ВНИМАНИЕ!
- Перед подключением убедитесь, что все устройства выключены.

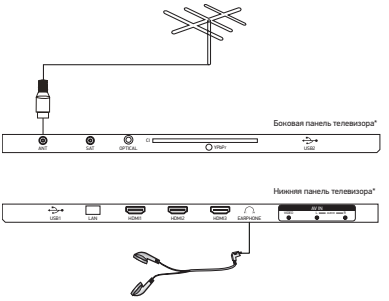

ПРИМЕЧАНИЕ
- Производитель не отвечает за совместимость телевизора со всеми внешними устройствами после подключения.

* Изображения являются схематичными и могут отличаться от реальных.

Модель			ULX-43UTCS3234	ULX-50UTCS3234	ULX-55UTCS3234
Дисплей	Диагональ (см)		109	127	140
	Тип		TFT		
	Класс		II (ISO 13406-2)		
	Соотношение сторон		16:9		
	Угол обзора по горизонтали/вертикали (˚)		178/178		
	Максимальное разрешение		3840x2160		
	Время отклика (мс)		8	9	8
	Яркость (Кд/м)		260	300	
	Контрастность		1200:1	5000:1	
	Число цветов (млрд)		1.07		
Входы*	Видео	Компонентный	1		
		HDMI	3		
	Другие	RF (75 Ом тип IEC)	1		
		Sat (подключение спутникового ТВ)	1		
		LAN - разъем (для подключения Ethernet-кабеля)	1		
		USB2.0-порт	2		
		Аудиовидеовход	1		
		CI-слот	1		
Выходы*	Аудио	Для подключения наушников	1		
		Оптический	1		
Телевизионная система	Цифровое ТВ		DVB-T/T2, DVB-C (MPEG2/4), DVB-S/S2		
	Аналоговое ТВ		PAL, SECAM DK, I, BG, L		
Поддерживаемые разрешения	Видеовходы	Компонентный Y Pb Pr	480i 480p 576i 576p 720p/50 Гц 720p/60 Гц 1080i/50 Гц 1080i/60 Гц		
		HDMI	DVI-HDMI: RGB/60 Гц 800x600 1024x768 HDMI-HDMI: YUV/50 Гц 576p 720p 1080p 2160p YUV/60 Гц 480p 720p 1080p 2160p		
Wi-Fi	Частоты		2,4 ГГц, 5 Ггц		
	Поддерживаемые стандарты		802.11 a/b/g/n/ac		
	Скорость		до 867 Мбит/с		
Bluetooth	Диапазон частот		2,402 – 2,497 ГГц; 4,900-5,845 ГГц		
	Версия		5.0		
	Поддерживаемые профили		AVRCP 1.0, GAVDP 1.0, AVDTP 1.0, A2DP 1.0		
	Дальность передачи		до 10 м		
Класс защиты от поражения электрическим током			II		
Тип шнура питания			несъемный		
Параметры электропитания (В, Гц)			220-240 ~, 50		
Номинальная потребляемая мощность (Вт)			70	93	112
Температурные требования**	Эксплуатация (˚, С)		+5...+35		
	Хранение (˚, С)		+5...+40		
	Транспортировка (˚, С)		-20...+40		
Требования к влажности**	Эксплуатация (%)		10-80 (нет конденсата)		
	Хранение и транспортировка (%)		5-95 (нет конденсата)		
Размер для настенного крепления VESA (мм) (Тип болтов)			200x100 (М6)	200x200 (М6)	
Размеры устройства (мм)	Без подставки		968x69x568	1120x76x652	1236x76x718
	С подставкой		968x209x615	1120x252x690	1236x252x777

- Мы постоянно улучшаем качество нашей продукции, поэтому дизайн, функциональное оснащение, алгоритмы работы, комплектация и технические характеристики изделия могут быть изменены без предварительного уведомления.
- Некоторые файлы, записанные в любом из поддерживаемых форматов на любом из совместимых типов носителей, могут не воспроизводиться или воспроизводиться некорректно из-за особенностей их записи, кодирования.
- Указанные в инструкции технические характеристики LED панели, наличие, отсутствие или количество разъемов, размер и вес упаковки зависит от комплектации ТВ и могут быть отличными от информации на вебсайте.

---

* Наличие или отсутствие разъемов зависит от комплектации ТВ.
** Продукция должна храниться в сухих, проветриваемых складских помещениях при температуре не ниже +5˚С.